Electrolux PROFESSIONAL

Modulare Großküchengeräteserie thermaline 90 - 400 mm Unterschrank mit 1 Tür, einseitige Bedienung, GN - (H2) - H=550

Technisches Datenblatt
ARTIKEL #
MODELL #

NAME #

SIS #

AIA #



589318 (MC1DDADOOO) Unterschrank mit 1 Tür, einseitige Bedienung, GN - H2

Kurzbeschreibung

Artikel Nr.

400 mm langer Unterschrank mit 1 Tür in Hygieneausführung mit gerundeten Ecken. Konstruiert nach DIN 18860_2 mit 70 mm zurückgesetztem Sockel. Innenrahmen aus 2 und 3 mm CNS 1.4301 für extra große Stabilität. 2 mm Deckplatte aus CNS 1.4301. Reinigungsfreundliche Konstruktion mit ebenen Flächen. THERMODUL-Verbindungssystem ermöglicht bündige Deckplatte bei Aufstellung nebeneinander und verhindert Eindringen von Schmutz. Schrank Aufnahme von GN 1/1 Behältern.
IPX5 Strahlwasserschutz-Zertifizierung.
Konfiguration: Freistehend, einseitige Bedienung, Hygieneklasse H2.

Hauptmerkmale

- Alle wesentlichen Komponenten sind leicht von vorn zugänglich
- THERMODUL Anschlusssystem für nahtlose Deckplatte bei Installation von Geräten nebeneinander; so kann kein Schmutz in die Funktionskomponenten eindringen, und die Geräte können für Service oder Austausch leicht abmontiert werden.
- Konstruktion gemäß DIN 18860_2 mit 70 mm zurückgesetztem Sockel.
- Schrankunterbau zum Lagern von Töpfen, Pfannen etc.

Konstruktion

- Spritzschutz: IPX5
- Hygieneunterschrank mit großzügig gerundeten Ecken.
- 2 mm Deckplatte aus Chromnickelstahl 1.4301.
- Flache Oberflächenkonstruktion mit minimalen verdeckten Bereichen zur einfachen Reinigung aller Oberflächen
- Stauraum im Unterbau zur Aufnahme von GN 1/1 Behältern.
- Selbsttragende Konstruktion.

Genehmigung:

Modulare Großküchengeräteserie thermaline 90 - 400 mm Unterschrank mit 1 Tür, einseitige Bedienung, GN - (H2) - H=550

Front

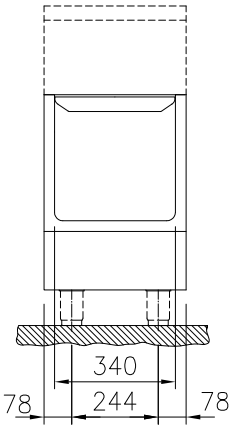

Seite

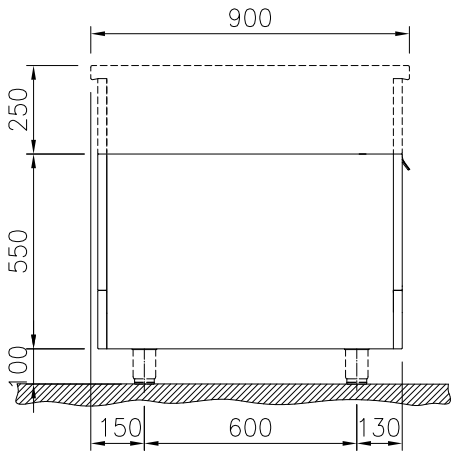

oben

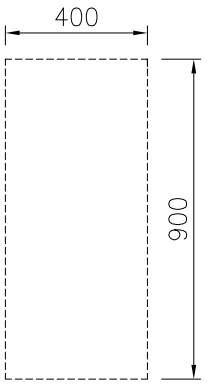

Schlüsselinformation

Außenabmessungen, Länge:	
589318 (MC1DDADOOO)	400 mm
Außenabmessungen, Tiefe:	900 mm
Außenabmessungen, Höhe:	550 mm
Schrank-Innenabmessungen, Länge:	340 mm
Schrank-Innenabmessungen, Höhe:	330 mm
Schrank-Innenabmessungen, Tiefe:	715 mm
Nettogewicht:	24 kg

Das Unternehmen behält sich das Recht auf Änderungen der Spezifikation vor.

Optionales Zubehör

• CNS-Seitenwand, rechts/links, 12,5 mm, für freistehende Aufstellung	PNC 912511	❑
• CNS-Frontblende, 400 mm Länge	PNC 912594	❑
• CNS-Sockelblenden, links und rechts, für freistehende Aufstellung	PNC 912621	❑
• CNS-Sockelblenden, links und rechts, für wandstehende Aufstellung	PNC 912624	❑
• CNS-Sockelblenden, links und rechts, für Rücken/Rücken-Aufstellung	PNC 912627	❑
• CNS-Sockel, wandstehend, 400 mm Länge	PNC 912897	❑
• CNS-Sockel, freistehend, 400 mm Länge	PNC 912916	❑
• CNS-Seitenwand, links, (für Geräte mit Aufkantung), 12,5 mm	PNC 913102	❑
• CNS-Seitenwand, rechts, (für Geräte mit Aufkantung), 12,5 mm	PNC 913106	❑
• CNS-Rückwand 400X550 mm	PNC 913178	❑
• CNS-Seitenwand, links, 12,5 mm, für Rücken an Rücken	PNC 913224	❑
• CNS-Seitenwand, rechts, 12,5 mm, für Rücken an Rücken	PNC 913225	❑
• Gelochtes Bord für Wärmeschränke und Unterschränke (einseitige Bedienung TL80-85-90 und beidseitige Bedienung für TL80)	PNC 913233	❑
• Verstärkte Seitenwand, nur in Verbindung mit Seitenbord, für freistehende Aufstellung	PNC 913259	❑
• Verstärkte Seitenwand, links, nur in Verbindung mit Seitenbord, für Wandaufstellung	PNC 913268	❑
• Verstärkte Seitenblende, nur in Verbindung mit Seitenbord, für Wandaufstellung, rechts	PNC 913270	❑
• Verstärkte Seitenwand, links, nur in Verbindung mit Seitenbord, für für Rücken/Rücken-Aufstellung	PNC 913277	❑
• Verstärkte Seitenwand, rechts, nur in Verbindung mit Seitenbord, für für Rücken/Rücken-Aufstellung	PNC 913278	❑
• Rostführungen	PNC 913279	❑
• Trennwand TL90 H=800mm	PNC 913673	❑
• SEITENABDECKUNG FLACH "FLUSH" TL90 H800mm	PNC 913689	❑

Das Unternehmen behält sich das Recht auf Änderungen der Spezifikation vor.